MRK s.r.o.

MERACIA A REGULAČNÁ TECHNIKA

CENNÍK: NÁVARKY - PRE SNÍMAČE TEPLOTY

Návarok oceľový - závit M 27 x 2 — **Typ: NV 03 - R**
Menovitý tlak PN 160, Materiál návarku: 11 353, 11 523, 17 248 — **Typ: NV 03 - Š**

Rovný			
Dĺžka	**11 353**	**11 523**	**17 248**
40	4,10	4,70	6,40
50	4,50	5,10	7,20
60	5,00	5,60	8,00
70	5,50	6,10	8,80
80	6,10	6,60	9,60
Šikmý			
Dĺžka	**11 353**	**11 523**	**17 248**
50	6,00	6,60	8,70
60	6,50	7,10	9,50
70	7,00	7,60	10,30
80	7,60	8,10	11,10
90	8,30	8,70	12,00

Materál	Teplota - Max
11 353	**300°C**
11 523	**400°C**
17 248	**550°C**

Rovný - R

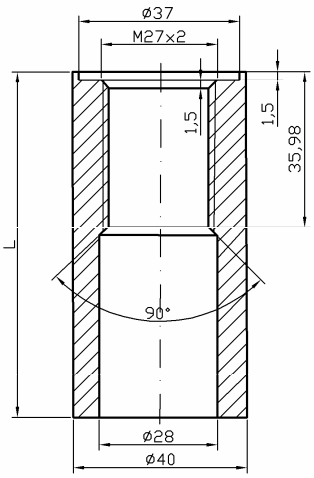

Šikmý - 45° - Š

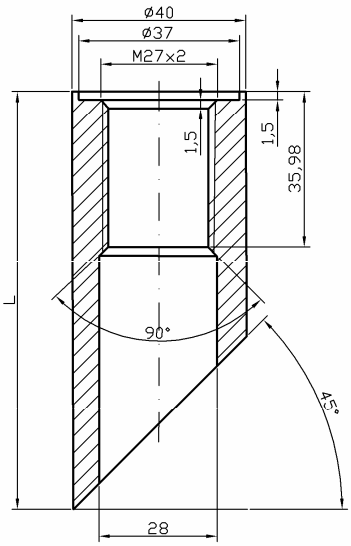

Návarok oceľový - závit M 33 x 2 — **Typ: NV 04 - R**
Menovitý tlak: PN 250, Materiál návarku: 11 523, 17 248 — **Typ: NV 04 - Š**

Rovný			
Dĺžka	**11 353**	**11 523**	**17 248**
50		6,00	8,50
60		6,60	9,20
70		7,20	9,90
80		8,00	11,00
Šikmý			
Dĺžka	**11 353**	**11 523**	**17 248**
60		8,10	10,80
70		8,70	11,50
80		9,50	12,70
100		11,50	15,50

Materiál	Teplota – Max
11 353	**300°C**
11 523	**400°C**
17 248	**550°C**

Rovný - R

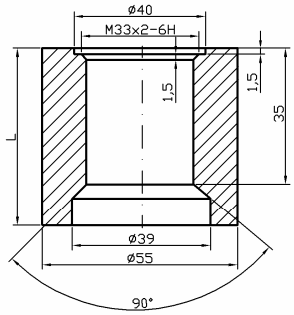

Šikmý - 45° - Š

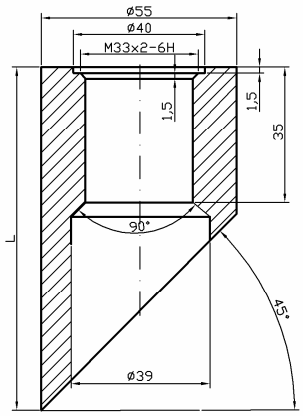

Ceny sú uvedené bez DPH

MRK s.r.o. ● Mierové nám. 30 / 24, 018 51 Nová Dubnica ● Tel.: 00421 42 44 31 345, Fax: 00421 42 44 31 345 ● E-mail: mrk@mrk.eu, www.mrk.eu